女　子
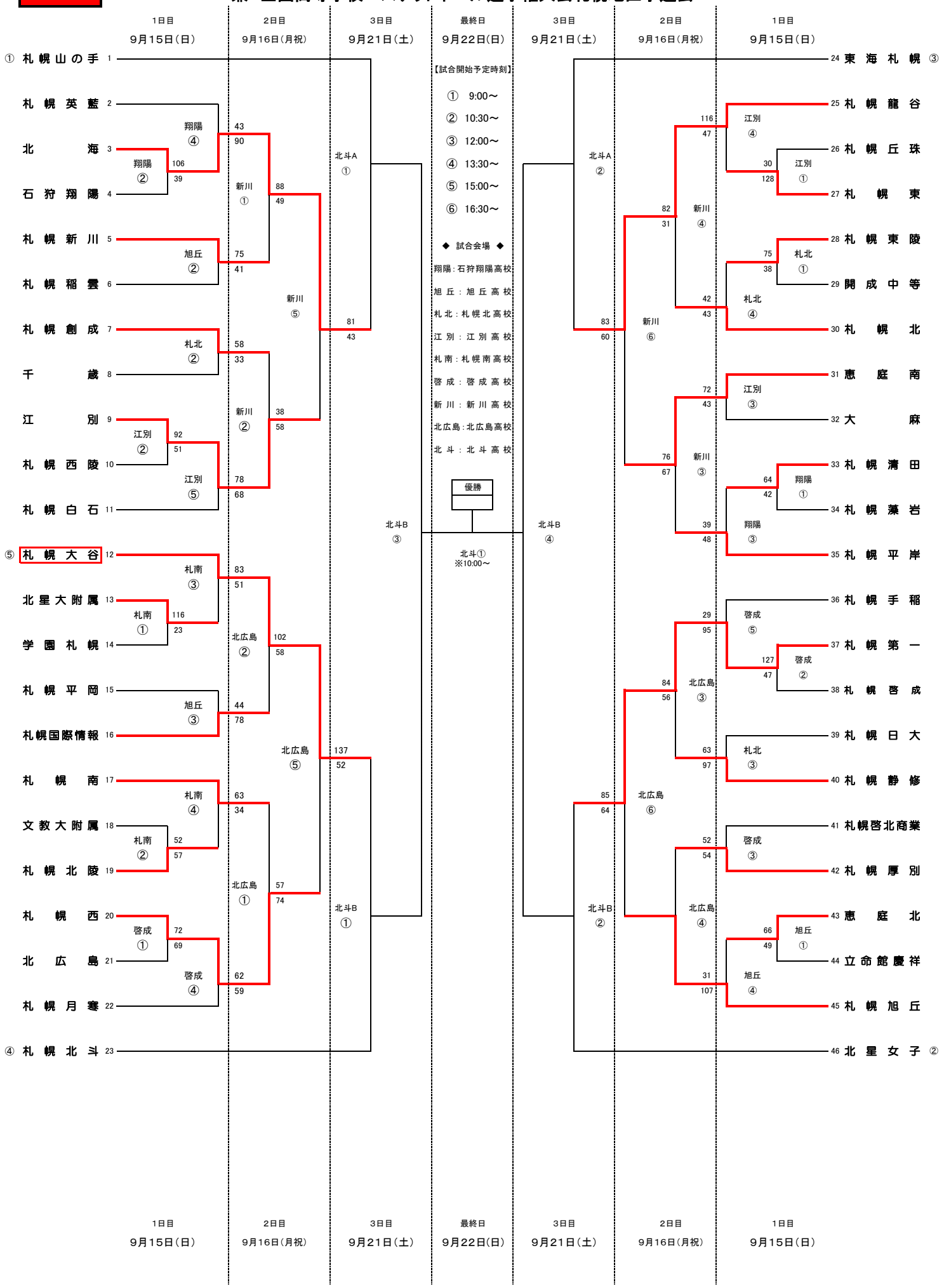
2024年度　北海道高等学校バスケットボール選手権大会
兼　全国高等学校バスケットボール選手権大会札幌地区予選会