女 子
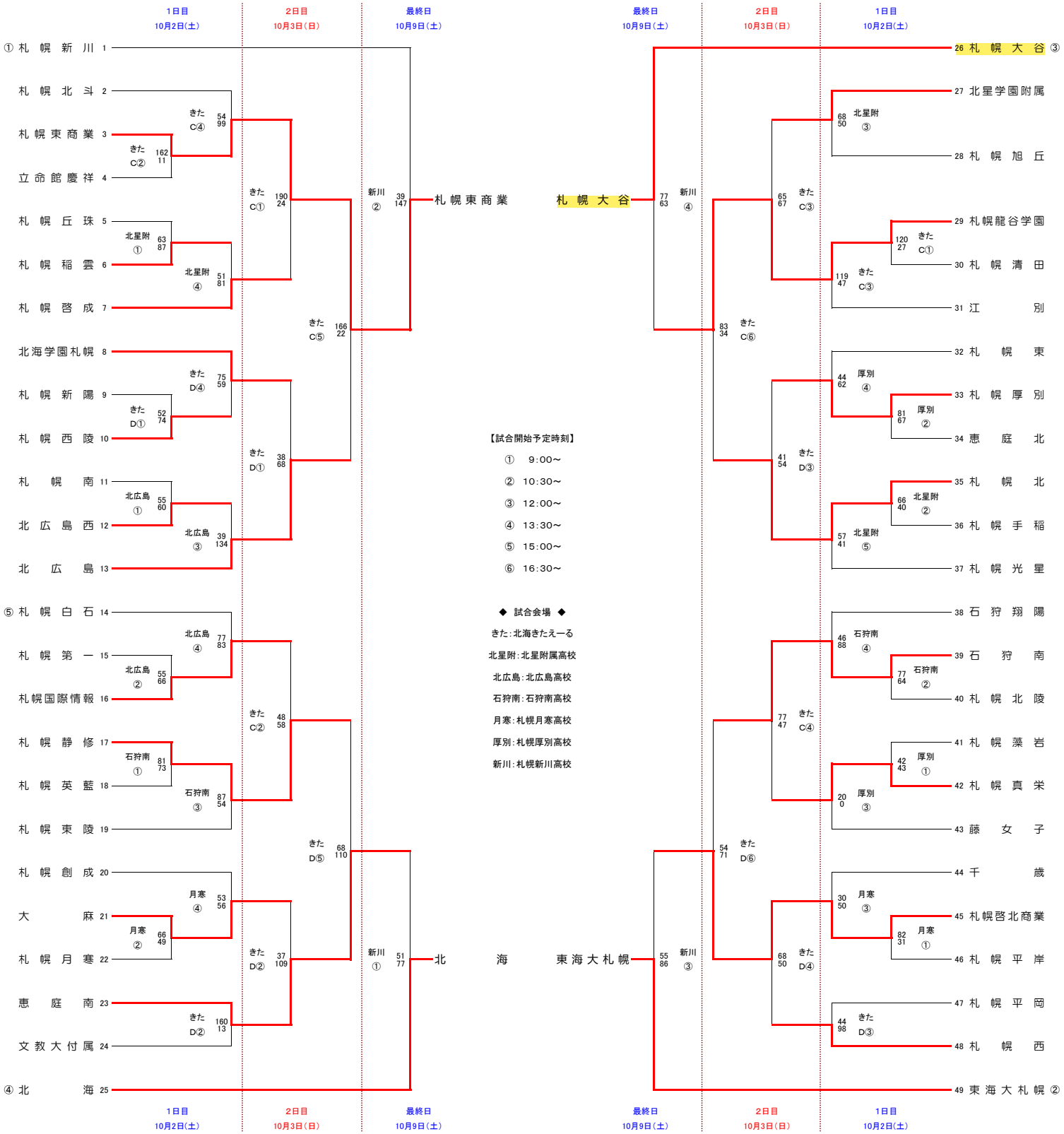
2021年度 北海道高等学校バスケットボール選手権大会
兼 全国高等学校バスケットボール選手権大会 札幌地区予選会